Scorpion 2313

SU ISUZU M21 GROUND BLUE H



PM Oil&Steel SpA
IT - 41018 S. Cesario Sul Panaro MO
Via G. Verdi, 22
tel. +39 059 936811 • fax +39 059 936804
info@oilsteel.it • www.oilsteel.com

OIL&STEEL
AERIAL PLATFORMS

Oil&Steel is a brand of Manitex International

EQUIPAGGIAMENTO DI SERIE PIATTAFORMA AEREA

- *Presa di forza ad inserimento elettrico con sgancio automatico*
- *Dispositivo acustico presa di forza inserita con freno a mano rilasciato*
- *Contaore collegato alla presa di forza applicato al cruscotto del veicolo*
- *Spie su contaore in cabina indicanti Presa di forza inserita e stabilizzatori fuori sagoma*
- *Avviamento e spegnimento motore principale [ed eventuale motore ausiliario] da cestello e da colonna*
- *Pulsante di emergenza con arresto motore in cestello e in colonna*
- *Presa elettrica sul cestello 220 o 110 V c.a. monofase con interruttore magnetotermico differenziale*
- *Anticollisione cabina - struttura estensibile*
- *Sistema di rilevamento e limitazione del momento*
- *Comandi parte aerea elettroidraulici*
- *Comandi stabilizzatori idraulici*
- *Traverse anteriori a estensione manuale*
- *Possibilità di lavorare con traverse anteriori entrambe aperte, entrambe chiuse (1 lato aperte - 1 lato chiuse)*
- *Pompa a mano per la discesa di emergenza*
- *Cestello in alluminio biposto 1400 x 700 x h 1100 mm*
- *Rotazione idraulica del cestello 90° dx – 90° sx*
- *Carter di protezione comandi in colonna e cestello*
- *Protezioni termiche sull'impianto elettrico*
- *Valvole di blocco su tutti i cilindri*
- *Valvole di massima pressione sul circuito oleodinamico*
- *Piano di calpestio in alluminio antiscivolo*
- *Verniciatura Standard bianco - Ral 9016*

EQUIPAGGIAMENTO DI SERIE CAMION

ISUZU M21 GROUND BLUE H P. 3360
MOTORE 1900 cc - 123 CV –
EGR – DPD – LNT

- *Posizione volante regolabile (inclinazione ed altezza)*
- *Alzacristalli elettrico*
- *Controllo manuale altezza fari*
- *Avvisatore retromarcia*
- *Fendinebbia anteriori e posteriori*
- *Immobilizer Luci diurne*
- *Chiusura centralizzata con telecomando Aletta parasole (conducente)*

OPTIONAL

- *Trattamento anticorrosione carpenteria e viteria inox*
- *Linea Multiuso aria - acqua al cestello*
- *Barre Parabici*
- *Barre parabici con baule portattrezzi [solo se presente baule portattrezzi]*
- *Cestello in alluminio con porta[in sostituzione dello standard]*
- *Cestello in VTR 1400 x 700 x 1100 mm [in sostituzione dello standard]*
- *Cestello in VTR 1400 x 700 x 1100 mm + isolamento 1 KV [in sostituzione dello standard]*
- *Rotazione cesto con attuatore rotante [in sostituzione dello standard]*
- *Estensione traverse a comando idraulico*
- *Estensione traverse e stabilizzatori a comando elettroidraulico [in sostituzione del manuale] - Include stabilizzazione automatica da cesto*
- *Stabilizzazione automatica da terra [in aggiunta alla stab. auto da cesto]*
- *Kit 4 piastre d'appoggio stabilizzatori in nylon [sotto pianale]*
- *Kit 4 piastre d'appoggio stabilizzatori in legno [sotto pianale]*
- *Presa elettrica 12 Vdc su cestello*
- *Presa elettrica 12 Vdc + Faro di illuminazione 60 W sul cestello*
- *Live work [connettività remota]*
- *Kit 2 cinture di sicurezza con cordino*
- *Elettropompa per la discesa di emergenza 12Vdc - 1.6 Kw*
- *Elettropompa ausiliaria monofase 110V ca e 220 V ca – 2,2 kW comprendente quadro elettrico di comando e caricabatteria alimentati da rete esterna*
- *Limitazione altezza lavoro [Kit Noleggio]*
- *Baule portattrezzi in plastica dim. 480 x 400 x 400 mm sottopianale*
- *Rotolampada calamitato a luce gialla 12V per cabina autocarro*
- *Rotolampada calamitato a luce blu 12V per cabina autocarro*
- *2 Rotolampade a luce gialla 12V per cabina autocarro + barra*
- *2 Rotolampade a luce gialla 12V per cabina autocarro + barra triflash*
- *Funzione Homing [Chiusura automatica della parte aerea]*

- *Indicatore elettronico angolo del telaio [di serie per stabilizzazione elettroidraulica]*
- *Luci Led su stabilizzatori*
- *Pianali posteriore centrale*
- *Pianali posteriore centrale e sinistro*
- *Kit protezione detriti [con o senza attuatore rotante]*
- *Retroriflettente bianco - rosso*
- *Sponde fisse h 100 / h 150 / h 200*
- *Sponde ribaltabili 1 lato h 100 / h 150 / h 200*
- *Sponde ribaltabili 2 lati h 100 / h 150 / h 200*
- *Estensione di garanzia 2 anni (+ 1 anno rispetto alle condizioni di garanzia std)*
- *Estensione di garanzia 3 anni (+ 2 anno rispetto alle condizioni di garanzia std)*
- *Aria condizionata*
- *Baule in alluminio su 1000 x 500 x 500 mm*
- *Verniciatura cabina*
- *Verniciatura fuori standard*

CROSSBEAMS FULLY OPENED

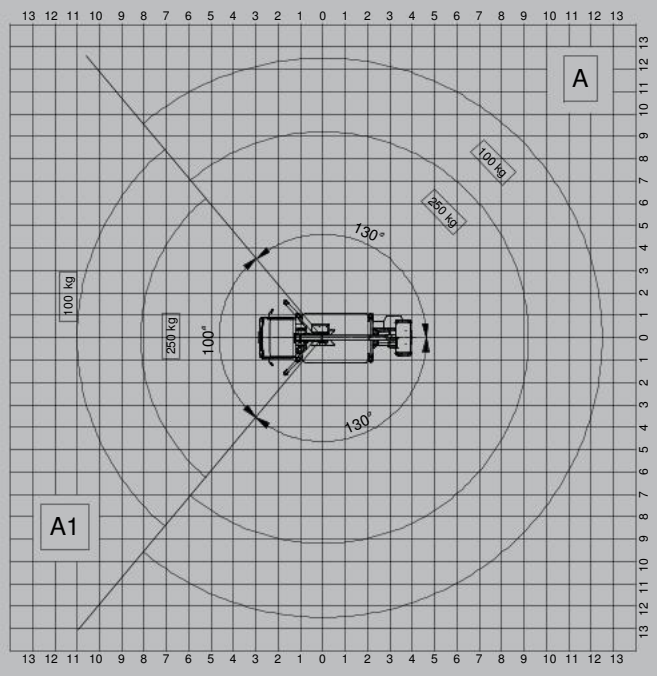

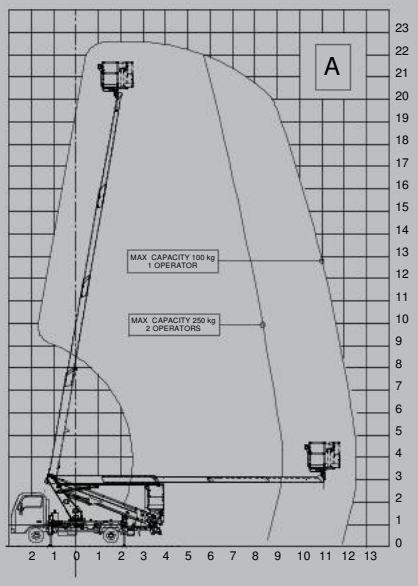

CROSSBEAMS CLOSED

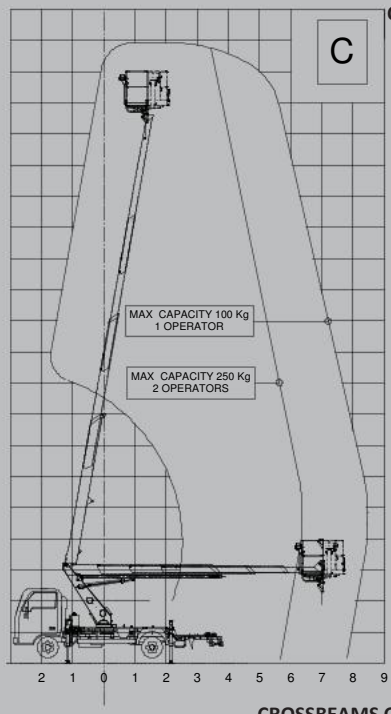

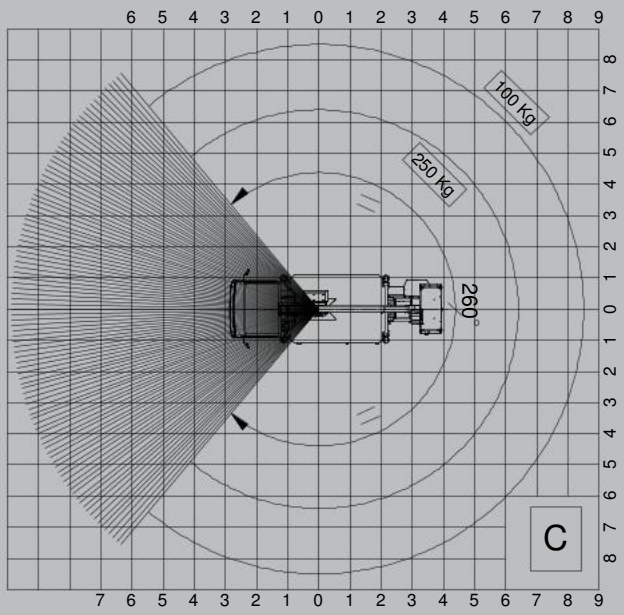

CROSSBEAMS ONE SIDE FULLY OPENED ONE SIDE CLOSED

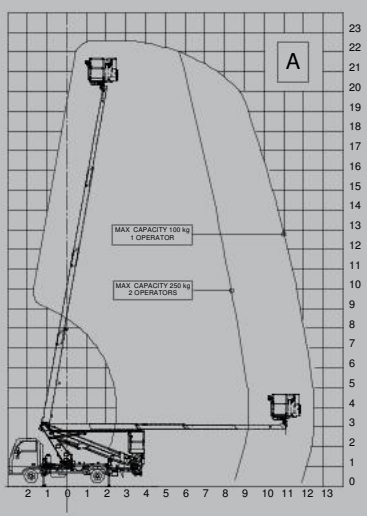

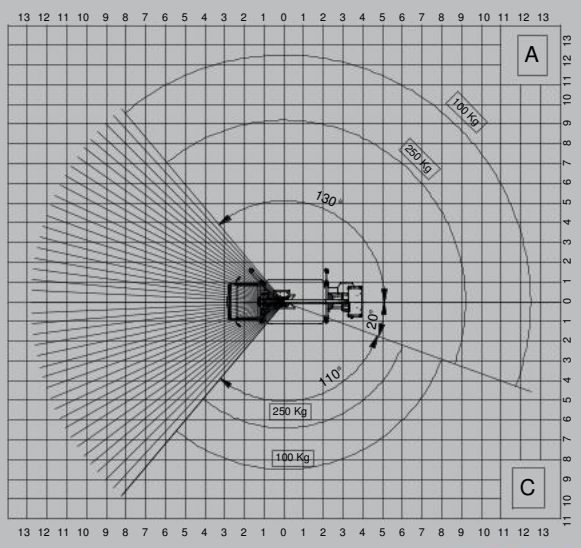

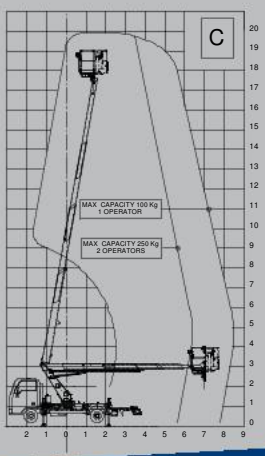

Scorpion 2313

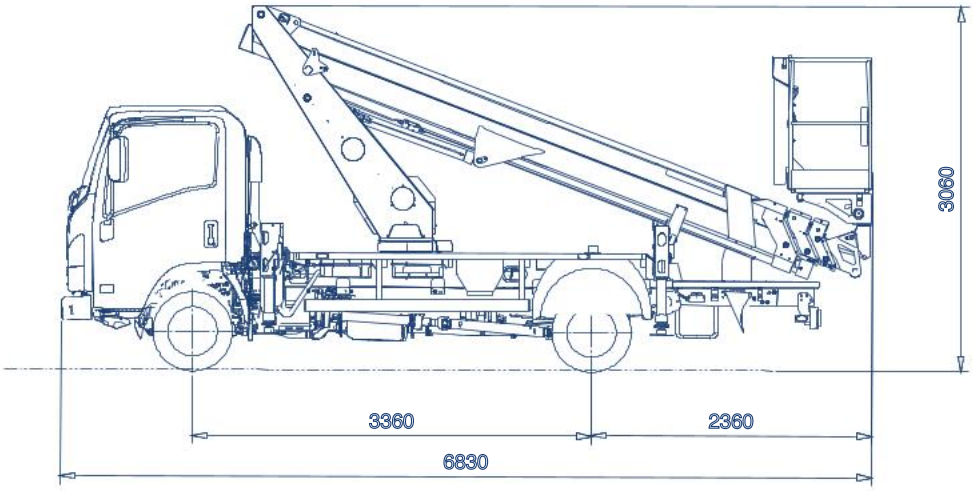

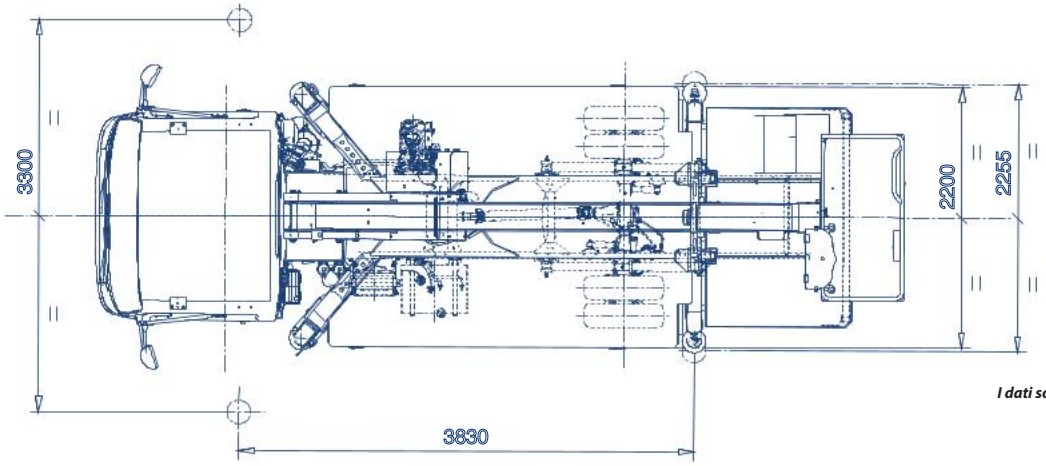

I dati sono puramente indicativi

CARATTERISTICHE E PRESTAZIONI

Altezza massimo di lavoro	22,6 m
Sbraccio massimo di lavoro	12,8 m
Portata massima	250 kg
Dimensioni del cestello	1400x700xh1100 mm alluminio. Opzionale in vetroresina
Comandi stabilizzazione	Parte aerea: elettroidraulici Stabilizzazione: idraulici
Rotazione colonna	400°
Rotazione cestello	90°dx + 90° sx
Stabilizzatori	Tipo ad H
Lunghezza macchina	6830 mm
Altezza macchina	3060 mm
Larghezza macchina	2200 mm

Dati tecnici, descrizioni ed illustrazioni sono indicativi e non impegnativi.
PM Oil&Steel si riserva il diritto di modificarli senza preavviso.

PM Oil&Steel SpA
IT - 41018 S. Cesario Sul Panaro MO
Via G. Verdi, 22
tel. +39 059 936811 • fax +39 059 936804
info@oilsteel.it • www.oilsteel.com

Oil&Steel is a brand of Manitex International

OIL&STEEL AERIAL PLATFORMS