Snake 2010 H plus

SU ISUZU M21 GROUND BLUE H



PM Oil&Steel SpA
IT - 41018 S. Cesario Sul Panaro MO
Via G. Verdi, 22
tel. +39 059 936811 • fax +39 059 936804
info@oilsteel.it • www.oilsteel.com

OIL&STEEL
AERIAL PLATFORMS

Oil&Steel is a brand of Manitex International

EQUIPAGGIAMENTO DI SERIE PIATTAFORMA AEREA

- *Presa di forza ad inserimento elettrico con sgancio automatico*
- *Dispositivo acustico presa di forza inserita con freno a mano rilasciato*
- *Contaore collegato alla presa di forza applicato al cruscotto del veicolo*
- *Spie su contaore in cabina indicanti Presa di forza inserita e stabilizzatori fuori sagoma*
- *Avviamento e spegnimento motore principale [ed eventuale motore ausiliario] da cestello e da colonna*
- *Pulsante di emergenza con arresto motore in cestello e in colonna*
- *Presa elettrica sul cestello 220 o 110 V c.a. monofase con interruttore magnetotermico differenziale*
- *Sistema di rilevamento e limitazione del momento*
- *Pompa a mano per la discesa di emergenza*
- *Comandi idraulici per stabilizzatori e parte aerea*
- *Comandi parte aerea elettroidraulici **
- *Comandi stabilizzatori idraulici **
- *Anticollisione cabina - struttura estensibile **
- *Possibilità di lavorare con traverse anteriori entrambe aperte, entrambe chiuse(1 lato aperte - 1 lato chiuse) **
- *Traverse anteriori a estensione manuale*
- *Tubazioni e cavi interni ai bracci*
- *Cestello in alluminio biposto 1400 x 700 x h 1100 mm*
- *Rotazione idraulica del cestello 90° dx – 90° sx*
- *Carter di protezione comandi in colonna e cestello*
- *Protezioni termiche sull'impianto elettrico*
- *Valvole di blocco su tutti i cilindri*
- *Valvole di massima pressione sul circuito oleodinamico*
- *Piano di calpestio in alluminio antiscivolo*
- *Verniciatura Standard bianco - Ral 9016*

EQUIPAGGIAMENTO DI SERIE CAMION

ISUZU M21 GROUND BLUE H P. 2760
MOTORE 1900 cc - 123 CV –
EGR – DPD – LNT

- *Posizione volante regolabile (inclinazione ed altezza)*
- *Alzacristalli elettrico*
- *Controllo manuale altezza fari*
- *Avvisatore retromarcia*
- *Fendinebbia anteriori e posteriori*
- *Immobilizer Luci diurne*
- *Chiusura centralizzata con telecomando Aletta parasole (conducente)*

**** disponibile di serie solo su versione Elettroidraulica***

OPTIONAL

- *Verniciatura in cataforesi con viteria a vista in acciaio inox*
- *Linea Multiuso aria / acqua*
- *Traverse anteriori a estensione idraulica*
- *Area di lavoro con traverse asimetriche*
- *Anticollisione bracci cabina*
- *Barre Parabici*
- *Protezione serbatoio olio*
- *Kit protezione detriti, comprensivo di spazzole e telo protettivo "kit potatori"*
- *Cestello in VTR 1400 x 700 x 1100 mm [in sostituzione dello standard] non isolato*
- *Cestello in VTR 1400 x 700 x 1100 mm + isolamento 1 KV [in sostituzione dello standard]*
- *Rotazione cesto con attuatore rotante [in sostituzione dello standard]*
- *Kit 4 piastre in NYLON con porta Piastre*
- *Kit Noleggio, Limitazione altezza lavoro*
- *Indicatore elettronico angolo del telaio*
- *Presa elettrica 12 Vdc*
- *Presa elettrica 12 Vdc + Faro di illuminazione 60 W sul cestello*
- *Kit 2 cinture di sicurezza con cordino*
- *Elettropompa per la discesa di emergenza 12Vdc - 1.6 Kw*
- *Elettropompa ausiliaria monofase 110 V ca e 220 V ca – 2,2 kW*
- *Rotolampada a luce gialla 12V per cabina autocarro*
- *Rotolampada a luce blu 12V per cabina autocarro*
- *Rotolampada a luce gialla 12V per cabina autocarro + barra*
- *Rotolampada a luce gialla 12V per cabina autocarro + barra triflash*
- *Baule portattrezzi in plastica dim. 480 x 400 x 400 mm sottopianale*
- *Retroriflettente bianco - rosso*
- *Sponde fisse h 100 / h 150 / h 200*
- *Sponde ribaltabili 1 lato h 100 / h 150 / h 200*
- *Sponde ribaltabili 2 lati h 100 / h 150 / h 200*
- *Verniciatura parte aerea fuori standard (colori RAL std)*
- *Verniciatura cabina fuori standard (colori RAL std) ISUZU - solo esterna*
- *Estensione di garanzia 2 anni (+ 1 anno rispetto alle condizioni di garanzia std)*
- *Estensione di garanzia 3 anni (+ 2 anno rispetto alle condizioni di garanzia std)*
- *Aria condizionata*

CROSSBEAMS FULLY OPENED

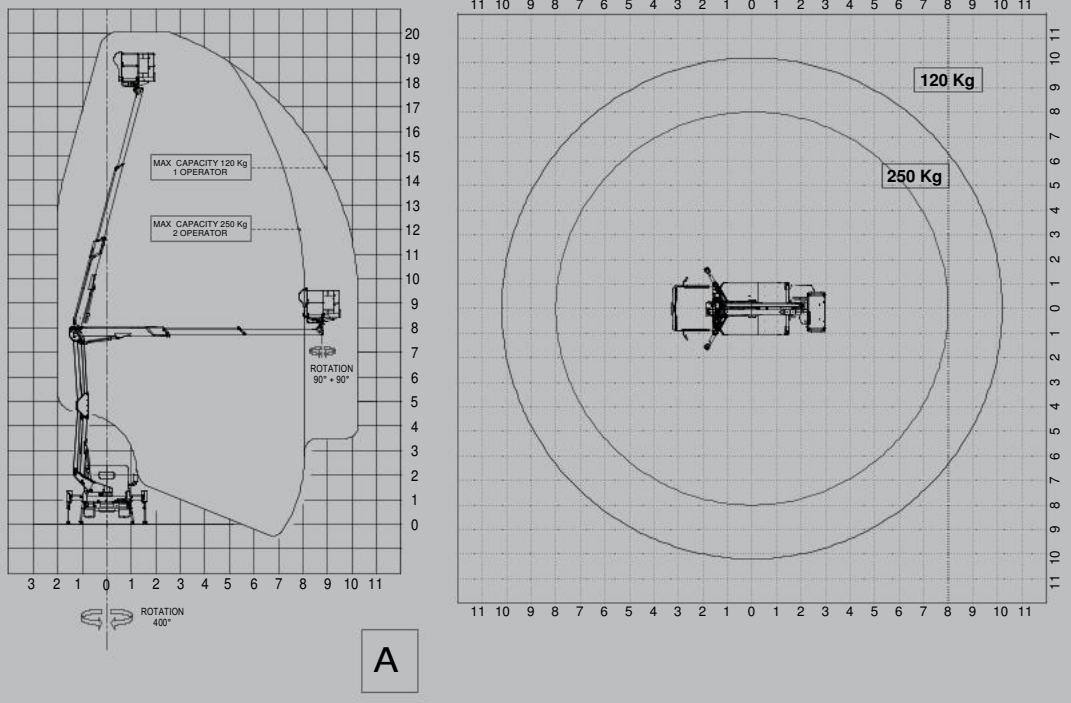

CROSSBEAMS CLOSED

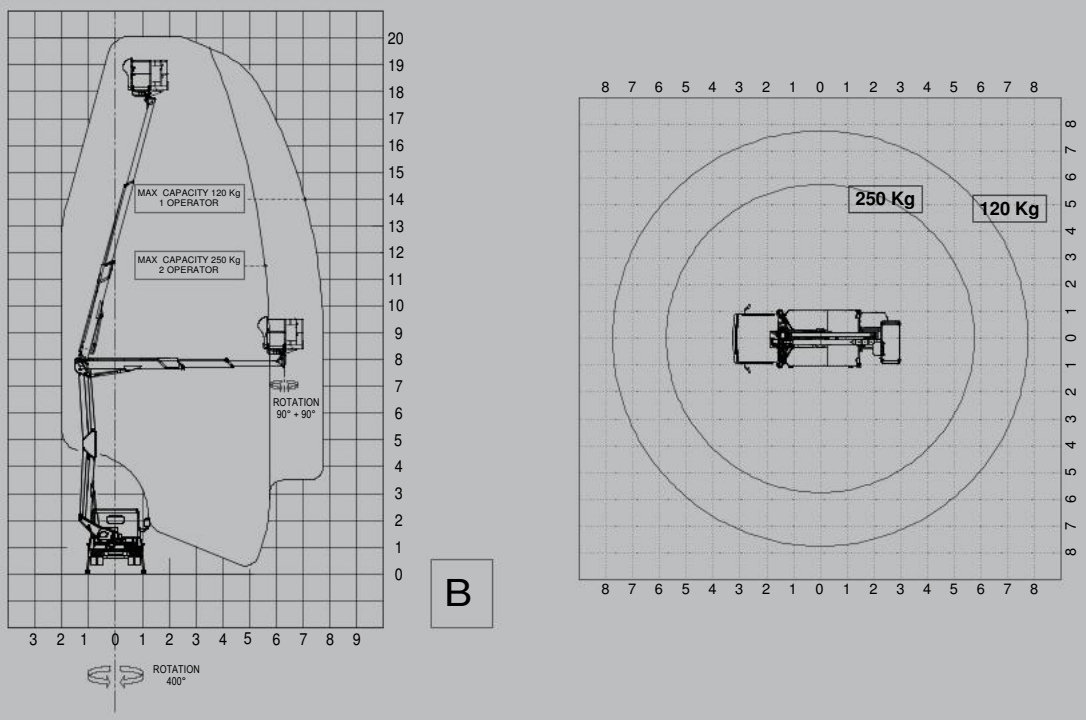

CROSSBEAMS ONE SIDE FULLY OPENED ONE SIDE CLOSED (optional)

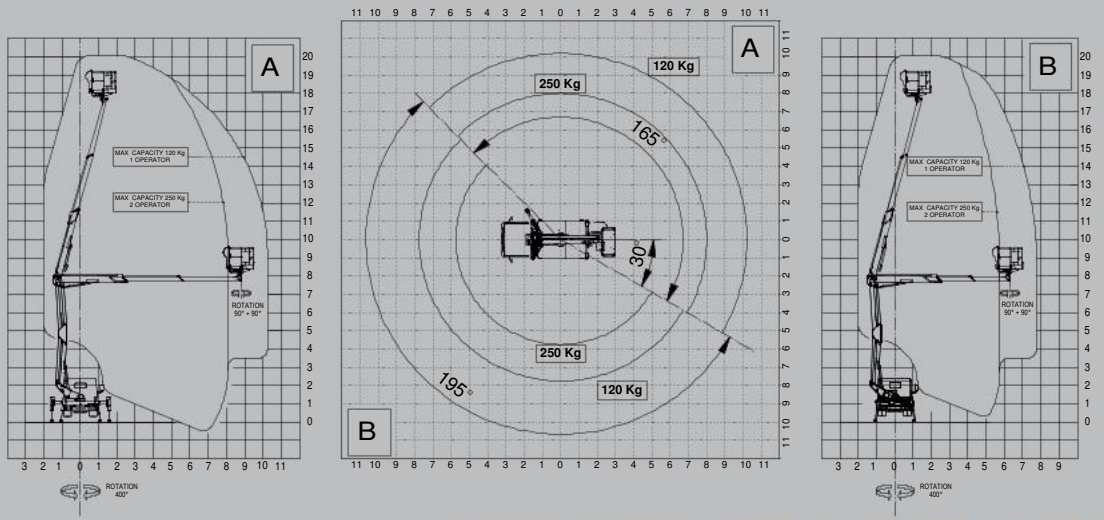

Snake 2010 H plus

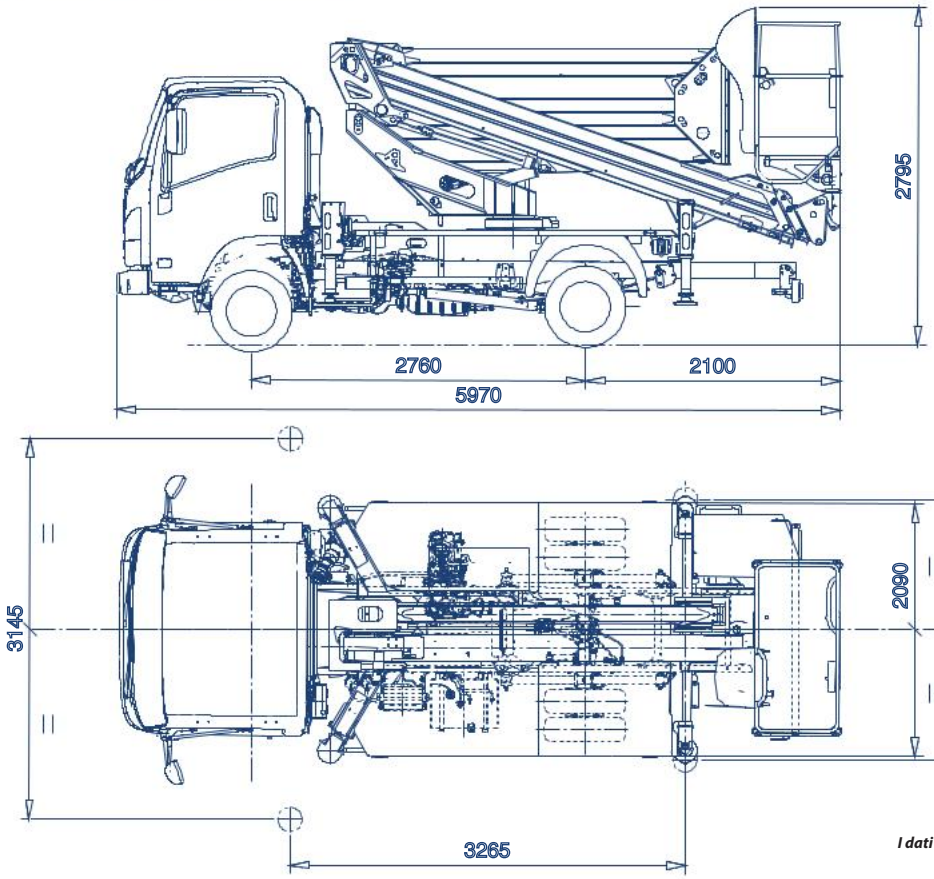

I dati sono puramente indicativi

CARATTERISTICHE E PRESTAZIONI

Altezza massimo di lavoro	20 m
Sbraccio massimo di lavoro	10,2 m
Portata massima	250 kg
Dimensioni del cestello	1400x700xh1100 mm alluminio. Opzionale in vetroresina
Comandi stabilizzazione	Idraulici proporzionali. Estensione traverse manuale o idraulica.
Rotazione colonna	400°
Rotazione cestello	90°dx + 90° sx
Stabilizzatori	Tipo ad H
Lunghezza macchina	5970 mm
Altezza macchina	2795 mm
Larghezza macchina	2090 mm

Disponibile anche la versione Elettroidraulica

Dati tecnici, descrizioni ed illustrazioni sono indicativi e non impegnativi. PM Oil&Steel si riserva il diritto di modificarli senza preavviso.

PM Oil&Steel SpA
IT - 41018 S. Cesario Sul Panaro MO
Via G. Verdi, 22
tel. +39 059 936811 • fax +39 059 936804
info@oilsteel.it • www.oilsteel.com

Oil&Steel is a brand of Manitex International

OIL&STEEL AERIAL PLATFORMS